bendlabs

2軸曲げセンサ用

スタートガイド

日本総代理店

株式会社ヒロテック

本社 ： 〒270-1359　千葉県印西市木刈6－20－13
東京営業所：〒103-0023 東京都中央区日本橋本町1-1-3
TEL 03-5200-2201
FAX 03-5200-2212

TWO AXIS DEVELOPMENT KIT

Getting Started Guide

© Bend Labs
1649 W 1700 S, Suite 100
Salt Lake City, UT 84105
www.bendlabs.com

目次

注意事項 1
セットアップ..... 2
出力確認方法 3
配線情報 4

注意事項

ナノフレックスセンサーは５Ｖ入力電圧に対応できません。
許容値は1.62Ｖ～3.6Ｖです。

基板に接続されたケーブルでセ ンサーを引っ張らないで下さい 。

センサーを15%以上曲げないでくだ さい

セットアップ

1: 下図の通り、センサーとTrinketM0基板をはんだ接続してください 。

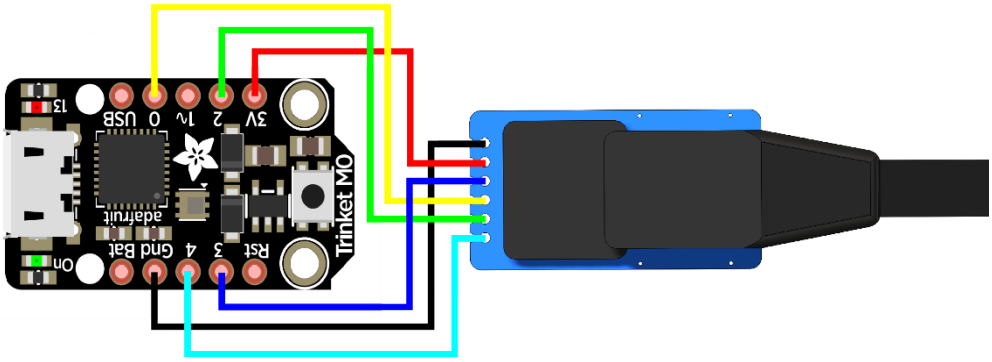

2: Trinket M0 Arduino IDE をセッ トアップします。

- Adafruit'sガ イ ド https://learn.adafruit.com/adafruit-trinket-m0-circuitpython-arduino/arduino-ide-setupを参考にしてセットアップしてください

3:センサとTrinketM0基板を接続しま す。

- github linkよりexample sketchesとads_two_axis Arduino driverをダウンロードしてくだ さい
- two_axis_ads_demo sketch データをお使いのパソコンのArduinoフォルダーへコピーしてください
- ads_two_axis_driverファイルをお使いのパソコンのArduino/Librariesフォルダ内へコピーしてください
- TrinketM0基板をUSBでパソコンへ接続します
- Arduinoボードマネージャーから TrinketM0を選択して関連付けされたCOMポートを選択してください
- two_axis_ads_demo sketchデータをTrinketM0基板へ書き込んでください

出力確認方法

1: センサーから出力された角度データが正しいか確認する為にArduinoメニューのツールをクリックして、その中のシリアルプロッター(Ctrl + Shift + L)をクリックしてください。(ACﾊﾟﾜｰ接続時にセンサに触れると60Hzのラインノイズが入る可能性がありますのでご注意ください)

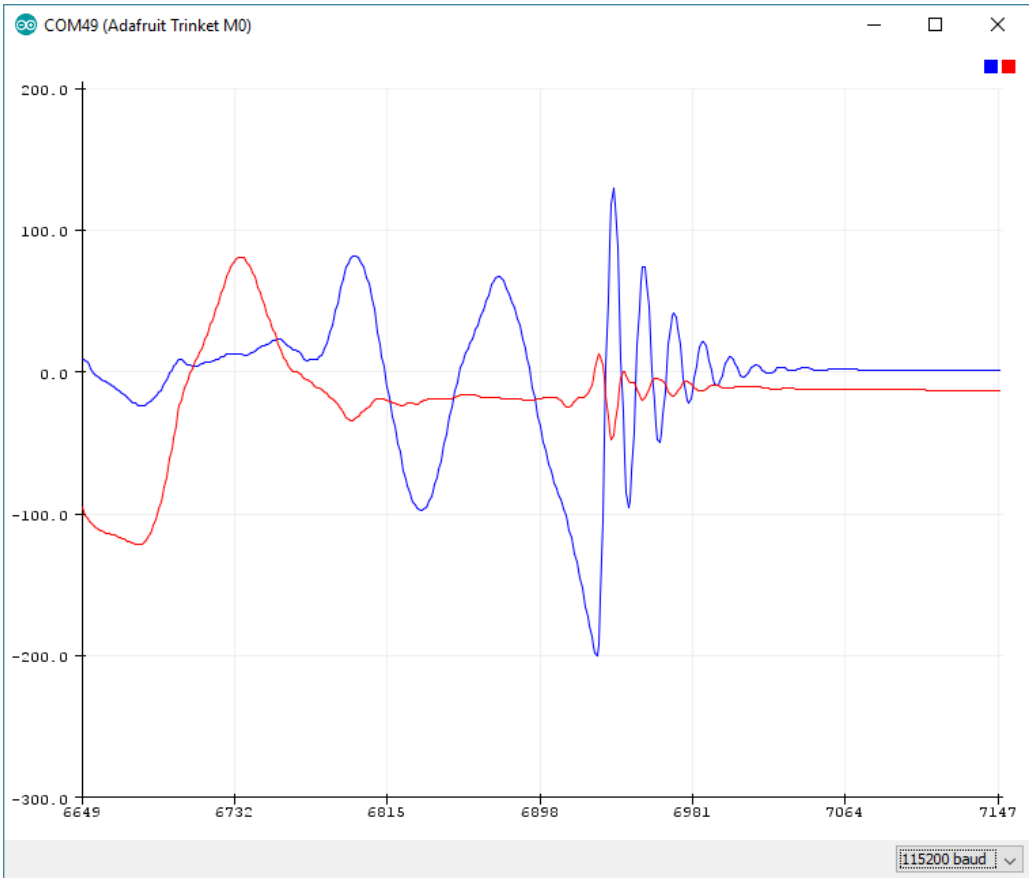

2: センサーとシリアルポートを介して連動させるためにArduino IDEのメニューのTOOL内のシリアルモニターをクリック(Ctrl + Shift + M) してください。
シリアルコマンドのリストはtwo_axis_demo sketch内のparse_serial_port functionで確認できます。

配線情報
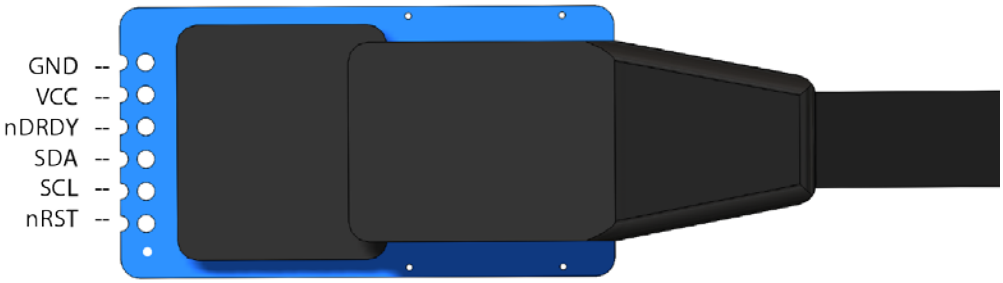
ﾋﾟﾝ配置一覧: